Instrucciones de uso

Bañera de hidromasaje exterior NIMBUS DE-LUXE



Diseñado en Alemania

IMPORTANTE:
CONSÉRVELO PARA FUTURAS CONSULTAS.
¡LEA ATENTAMENTE!

Índice

1. Información general 3
1.1. Productos 3
1.2. Notas generales 3
1.3. Garantía 3
2. Información sobre las instrucciones de uso 4
2.1. Disponibilidad de las instrucciones de uso 4
2.2. Destinatarios de las instrucciones de uso 4
2.3. Información sobre la traducción 4
2.4. Explicación de los símbolos 4
2.5. Información general sobre las instrucciones de uso 5
2.6. Uso previsto 5
2.7. Instrucciones de seguridad 6
3. Características del producto 7
3.1. Datos técnicos 7
3.2. Productos 8
4. Montaje del producto 9
4.1. Instrucciones de seguridad 9
4.2. Estructura del producto 10
5. Aplicación 14
5.1. Instrucciones de seguridad 14
5.2. Elemento de control 17
6. Mantenimiento y cuidado 25
6.1. Instrucciones de seguridad 25
7. Desmontaje 26
7.1. Instrucciones de seguridad 26
8. Eliminación de residuos 26
Aparatos eléctricos y electrónicos - Información para hogares particulares 27

Estimados clientes,

Gracias por elegir un producto de **Home Deluxe GmbH.** Esperamos que disfrute de su nuevo jacuzzi exterior NIMBUS DELUXE.

Las instrucciones de uso le ayudan a instalar, poner en marcha, utilizar y mantener el producto. Las instrucciones de uso y las instrucciones de seguridad deben leerse atentamente y en su totalidad. Respete estas instrucciones para evitar peligros.

1. Información general

1.1. Productos

Modelo:
Bañera de hidromasaje para exteriores NIMBUS DELUXE | Nº artículo: 25473 |
Variante ID: 60975

1.2. Notas generales

Para cumplir nuestra pretensión, mejoramos constantemente la calidad, simplificamos la instalación y el funcionamiento y adaptamos los productos a las necesidades de los clientes. Debido a estos cambios, la versión actual de las instrucciones de uso puede consultarse en nuestra página web.

El término "producto" se utiliza en las instrucciones de uso de la "Bañera de hidromasaje para exteriores NIMBUS DELUXE".

1.3. Garantía

La responsabilidad legal por defectos y los derechos de garantía se aplican a partir de la fecha de compra. Home Deluxe GmbH no se hace responsable de los daños causados por el incumplimiento de las instrucciones de uso. Quedan excluidas de la garantía las reclamaciones derivadas de una instalación o uso inadecuados. En caso de defectos en el producto, póngase en contacto por escrito con nuestro servicio de atención al cliente a través del formulario de contacto de nuestra página web, indicando el nombre del producto, el número de serie y una foto de la placa de características:

Inicio Deluxe GmbH
Schanzeweg 2
32312 Lübbecke
Alemania
Tel: +49 (0)5743 6181-0
www.home-deluxe-gmbh.de

Si tiene más preguntas, póngase en contacto con nuestro equipo de atención al cliente a través del formulario de contacto.

2. Información sobre las instrucciones de uso

2.1. Disponibilidad de las instrucciones de uso

Las instrucciones de uso forman parte del producto y deben conservarse completas y en las inmediaciones del mismo.

2.2. Destinatarios de las instrucciones de uso

Las instrucciones de uso deben ser leídas y observadas por toda persona que participe en una de las siguientes actividades o usos:

- Desembalaje
- Montaje / Instalación
- Puesta en servicio / Funcionamiento
- Mantenimiento / inspección / cuidado
- Solución de problemas / reparación
- Eliminación de residuos

2.3. Información sobre la traducción

Las instrucciones de uso originales están escritas en alemán. Cualquier otro idioma disponible es una traducción de la versión alemana.



En la caja adjunta encontrará un "**Certificado de calidad**". Debe conservarlo, ya que este número facilita la tramitación de las reclamaciones.

2.4. Explicación de los símbolos

Símbolo	Explicación de los símbolos
	**ADVERTENCIA** El símbolo indica posibles peligros que pueden provocar lesiones graves o mortales. Antes de realizar el paso de instalación o aplicación correspondiente, lea la nota correspondiente.
	**INFO** El símbolo proporciona información importante e indica daños materiales. Obsérvelos antes de realizar el paso de instalación o aplicación correspondiente para comprender los problemas y evitar daños.
	**Etiquetado CE** El símbolo declara la conformidad del producto con los requisitos aplicables de la Comunidad Europea. La declaración de conformidad actual puede solicitarse a Home Deluxe GmbH.
	**Lea las instrucciones de uso** El símbolo indica que debe leerse atentamente el manual de instrucciones antes de montar/instalar y/o poner en funcionamiento el aparato.
	**Eliminación de aparatos eléctricos y electrónicos** Los aparatos eléctricos y electrónicos no deben eliminarse con la basura doméstica.

Símbolo	Explicación de los símbolos
	**Riesgo de ahogamiento** El símbolo indica que los niños y las personas con capacidades físicas, sensoriales o mentales reducidas o con falta de experiencia y conocimientos no deben entrar en el agua sin supervisión.
	**Supervisar a los niños en las instalaciones acuáticas** El símbolo indica que los niños en las instalaciones acuáticas deben estar supervisados por adultos.
	**No bucear** El símbolo indica que está prohibido saltar de cabeza al agua. Es posible chocar con otras personas en el agua.
	**No toque las boquillas** El símbolo indica que no se debe meter la mano en las toberas.
	**Clase de protección I** El símbolo indica que todas las partes conductoras de la carcasa del equipo deben conectarse al sistema de conductores de protección de la instalación eléctrica fija. Se trata de una puesta a tierra de protección. En caso de corriente de defecto, el circuito se desexcita mediante un fusible.
	**Corriente alterna** El símbolo indica que el producto funciona con corriente alterna.

2.5. Información general sobre las instrucciones de uso

El manual de instrucciones se refiere a la bañera de hidromasaje exterior NIMBUS DELUXE. Contiene información importante sobre la instalación, el funcionamiento, el mantenimiento y la limpieza. Las instrucciones de uso, en particular las instrucciones de seguridad, deben leerse atentamente antes de utilizar el producto; conserve las instrucciones de uso en un lugar seguro. Utilice el producto únicamente como se describe en estas instrucciones de uso para evitar lesiones o daños accidentales. Si cede el producto a terceros, entregue también estas instrucciones de uso.

2.6. Uso previsto

El producto es de alta calidad, duradero y está destinado o es adecuado exclusivamente para uso privado en una medida razonable y habitual. Además, nuestro producto **no** está destinado a un uso comercial. El uso comercial sólo está permitido con la autorización por escrito de Home Deluxe GmbH.
La bañera de hidromasaje exterior está destinada al uso al aire libre y se utiliza para el baño y el bienestar. Los escalones están destinados exclusivamente a facilitar el acceso a la bañera de hidromasaje exterior. La cubierta térmica está prevista exclusivamente como cubierta para la bañera de hidromasaje exterior. Esta bañera de hidromasaje para exteriores y sus accesorios no deben ser utilizados por niños sin la supervisión de un adulto.
Utilice el producto únicamente como se describe en estas instrucciones de uso. Cualquier otro uso se considera inadecuado y puede provocar daños materiales o personales. El fabricante no se hace responsable de los daños causados por un uso inadecuado o incorrecto.

2.7. Instrucciones de seguridad

Advertencias generales de peligro



- Una manipulación inadecuada puede provocar daños personales y materiales considerables. Por este motivo, los trabajos de montaje, instalación, puesta en servicio, localización de averías, mantenimiento y reparación sólo deben ser realizados por personal cualificado.
- Instale el producto **sólo** si el volumen de suministro está completo y en perfecto estado.



- Asegúrese de que todas las piezas estén intactas y correctamente instaladas. Existe riesgo de lesiones si no se instalan correctamente. Las piezas dañadas pueden afectar a la seguridad y al funcionamiento de .
- Coloque el producto únicamente sobre una superficie segura, nivelada y firme.
- El producto puede ser utilizado por niños a partir de 8 años y por personas con capacidades físicas, sensoriales o mentales reducidas o con falta de experiencia y conocimientos si han recibido supervisión o instrucciones sobre el uso del aparato de forma segura y comprenden los peligros que conlleva.
- **Peligro de muerte debido a la tensión eléctrica:** No deben instalarse ni utilizarse aparatos eléctricos en las inmediaciones (distancia aprox. 1,5 m) del producto.
- **Peligro de muerte debido a la tensión eléctrica:** No deben introducirse dispositivos eléctricos en el producto.
- **Peligro de muerte debido a la tensión eléctrica:** Instale los aparatos a una distancia mínima de 1,5 m de todas las superficies metálicas; alternativamente, se puede instalar un aparato a menos de 1,5 m de superficies metálicas si la superficie metálica está conectada a tierra de forma permanente y adecuada mediante un conductor de cobre sólido de al menos 1,0 mm$^{(2)}$ ^{de}conformidad con todas las normativas.
- Detenga inmediatamente el funcionamiento si los componentes y/o los cables de conexión a la red están dañados, póngase en contacto con el servicio de atención al cliente o haga sustituir el cable de conexión a la red por un electricista cualificado.

Mantener a los animales domésticos alejados del producto.

Peligro para los niños



- Mantenga a los niños alejados de los materiales de embalaje. Existe riesgo de asfixia.
- No permita que los niños jueguen dentro o encima del producto, manténgalos alejados.
- **Riesgo de caída:** Los niños no deben subirse a la funda térmica cuando esté apoyada sobre el producto.
- No coloque el producto directamente o en las inmediaciones de una zona de juegos.
- Explique a los niños cómo utilizar correctamente el producto y no les deje nunca sin supervisión mientras juegan.
- Cuando el producto no esté en uso o no esté supervisado, retire todos los juguetes del producto y sus alrededores para evitar llamar la atención de los niños sobre el producto.
- **Riesgo de accidentes de natación (especialmente niños menores de 5 años).** Hay que asegurarse de que los niños no puedan acceder sin autorización. Esto puede conseguirse haciendo que un supervisor adulto vigile el acceso a la zona de baño o instalando un dispositivo de seguridad para el baño.
- La limpieza y el mantenimiento por parte del usuario no deben ser realizados por niños sin supervisión.

Riesgo de lesiones

El manejo inadecuado de la bañera de hidromasaje puede provocar lesiones



- No modifique el diseño del producto. Cualquier modificación debe estar autorizada por el fabricante y realizarse de acuerdo con las instrucciones del fabricante.
- Asegúrese de que el producto está instalado de forma permanente y segura para evitar lesiones.
- **Peligro de muerte por tensión eléctrica**: Para evitar el riesgo de descarga eléctrica, todas las instalaciones y los correspondientes trabajos de mantenimiento deben ser realizados por un electricista cualificado.
- **Peligro de muerte debido a la tensión eléctrica:** Existe un peligro de muerte inmediato si se tocan piezas bajo tensión. Los daños en el aislamiento o en componentes individuales pueden poner en peligro la vida. -> Si el aislamiento está dañado, desconecte inmediatamente la alimentación eléctrica y encargue una reparación.
- Si el cable de red de la fuente de alimentación está dañado, ponga el producto fuera de servicio hasta que el cable de red sea sustituido por el fabricante, el servicio de atención al cliente o un electricista cualificado.

Riesgo de daños



- No abra el embalaje con objetos afilados (por ejemplo, cuchillos, tijeras o similares), ya que podría dañar el producto. Tenga cuidado al abrirlo.
- Una manipulación inadecuada del producto puede provocar daños.

Peligro de explosión



- En caso de incendio, avise inmediatamente a los bomberos y asegúrese de que no haya personas en el producto.
- **Precaución**: No almacene sustancias altamente inflamables, combustibles o explosivas en el interior del producto. Las sustancias altamente inflamables pueden incendiarse.

3. Características del producto

3.1. Datos técnicos

Bañera de hidromasaje exterior NIMBUS DELUXE	
Tensión	220 - 240 V CA
Frecuencia	50 HZ
Rendimiento global	2358 W
Potencia calorífica	2000 W
Capacidad de bombeo	1500 W
Clase de protección	I
Dimensiones de la bañera de hidromasaje (L x A x A)	1900 x 1400 x 700 mm
Cantidad de llenado	950 l
Personas	máx. 2 personas
Bañera de hidromasaje de peso vacío	153 kg

3.2. Productos

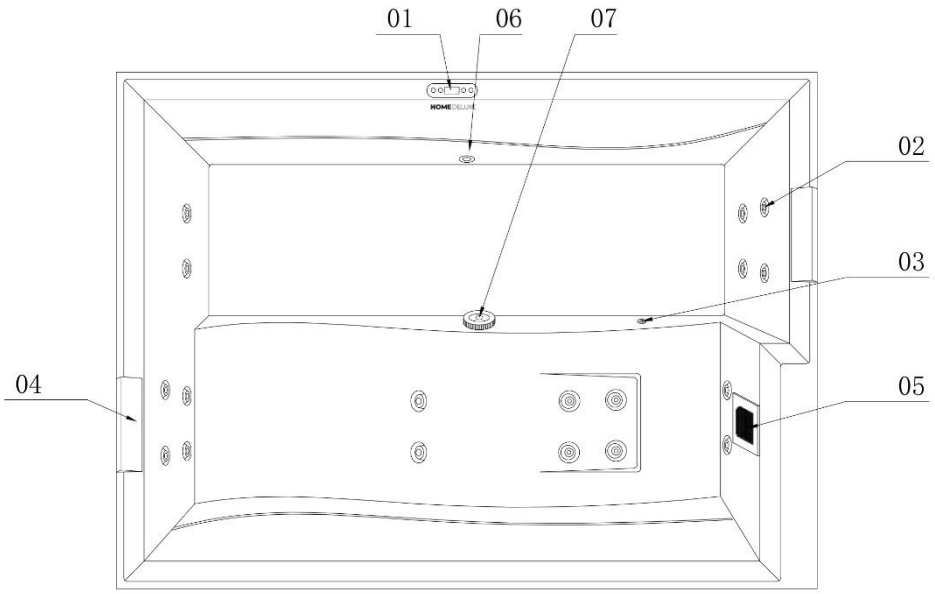

No.	Descripción del artículo	Cantidad
01	Mostrar	1
02	Chorros de masaje negros de 2	18
03	Ozono	1
04	Reposacabezas	2
05	Filtros	1
06	Iluminación subacuática	1
07	Retorno de agua	1

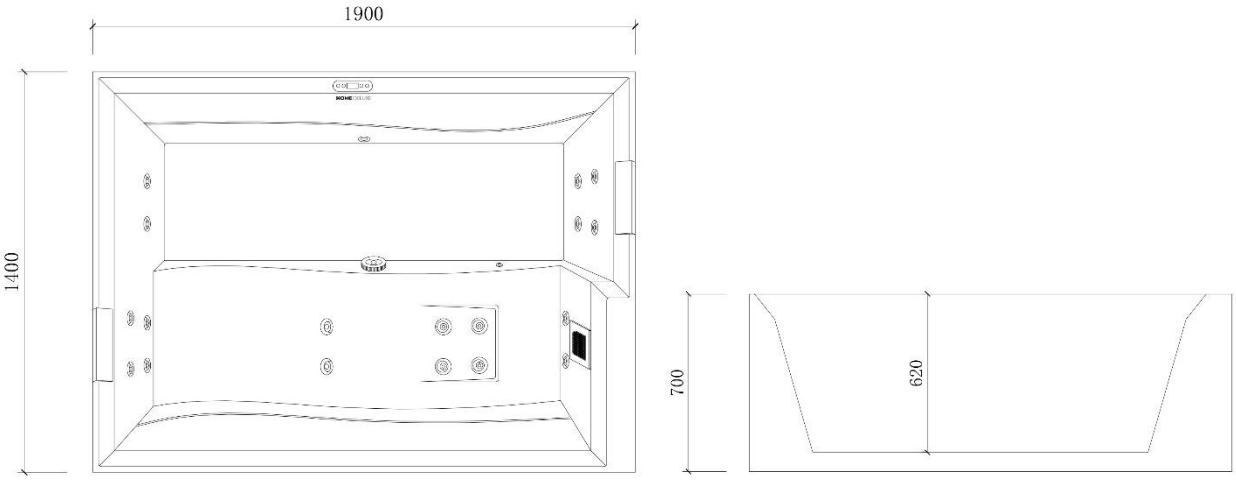

4. Montaje del producto



- Lea atentamente las siguientes instrucciones.
- El producto se entrega en varios paquetes. Asegúrese de que los paquetes se abren por la parte superior. Tenga mucho cuidado al abrir los paquetes, ya que contienen piezas frágiles.

Lugar de instalación



- Monte el producto en una superficie segura, nivelada y firme.
- Para los trabajos de mantenimiento y reparación, debe mantenerse una distancia suficiente respecto a los objetos o paredes instalados de forma permanente. **Recomendación**: aprox. 1 m desde todos los lados.
- Debe respetarse la normativa aplicable.
- El sustrato debe ser portante y tener una ligera pendiente hacia un desagüe para que cualquier fuga de agua se drene lejos del producto y pueda canalizarse hacia el alcantarillado.
- El producto es apto para su uso en exteriores.
- Si no está seguro, consulte a un especialista y pida consejo.

Tenga en cuenta el gran peso (producto + agua + personas), no aceptamos ninguna responsabilidad por cualquier daño causado por el peso.

4.1. Instrucciones de seguridad

Debe leerse atentamente la siguiente información sobre salud y seguridad.

Riesgo de lesiones

Una manipulación incorrecta durante la instalación puede provocar lesiones



- Su producto se entregará en varios paquetes. Asegúrese de que los paquetes se abren por arriba. Tenga mucho cuidado al abrir los paquetes, ya que contienen piezas frágiles y cristales.
- Instale el producto **sólo** si el volumen de suministro está completo y sin daños.
- Una manipulación inadecuada puede provocar daños personales y materiales considerables. Por este motivo, los trabajos de montaje, instalación, puesta en servicio, localización de averías, mantenimiento y reparación sólo deben ser realizados por personal cualificado.
- Si la instalación **no se** realiza en una vivienda unifamiliar, deberá instalarse un interruptor de parada de emergencia claramente visible. El interruptor debe ser claramente visible y estar al alcance a una distancia aproximada de 1,50 metros.
- El producto debe estar siempre equipado con un circuito de protección.
- El cableado correcto del GFCI y de la regleta de conexiones principal de la unidad de control es relevante para la seguridad.
- Compruebe los requisitos legales del país. Utilice cables de cobre del grosor prescrito (nunca de aluminio).
- Coloque el producto únicamente sobre una superficie segura, nivelada y firme.
- Para evitar lesiones, se necesitan al menos 2 ó 3 personas para montar el producto.
- Lleve ropa de protección como calzado de seguridad y guantes de protección durante el montaje.
- Mantenga a los niños alejados del lugar de montaje mientras se ensambla el producto. El volumen de suministro contiene piezas pequeñas que pueden tragarse o causar lesiones graves.
- **Nos gustaría señalar que Home Deluxe GmbH no asume ningún coste de instalación o**

servicios manuales, como costes de electricista o costes de especialistas comparables.

4.2. Estructura del producto

El producto puede montarse con poco esfuerzo. Siga atentamente las instrucciones de montaje. El funcionamiento y la seguridad del producto no pueden garantizarse si no se siguen las instrucciones.

Apriete mangueras y abrazaderas

Sugerencia

Antes de poner en marcha el producto, compruebe que todas las mangueras flexibles y todas las abrazaderas de los componentes portadores de agua estén firmemente conectadas. Si la abrazadera o la conexión pueden moverse, deben apretarse con una herramienta adecuada.

Para evitar fugas de agua involuntarias o daños, debe realizarse una prueba de estanqueidad antes de finalizar la instalación.

Estanqueidad de las mangueras

Para evitar fugas de agua involuntarias, debe comprobarse el apriete de las abrazaderas antes de finalizar la instalación. Si es necesario, las abrazaderas deben apretarse ligeramente, pero no demasiado.

Conexión del producto

Los trabajos de conexión deben ser realizados por un electricista cualificado conforme a la norma DIN VDE 0100.

El producto debe conectarse a una fuente de alimentación permanente, instalada de forma fija y que cumpla la normativa general sobre espacios húmedos. El siguiente diagrama (esquema de conexión) muestra las tres variantes de conexión posibles para conectar su piscina a la red eléctrica.

Al instalar el sistema eléctrico, es esencial asegurarse de que la conexión eléctrica cumple la normativa nacional aplicable y de que se respetan los valores de tensión y frecuencia especificados por el fabricante.

En la instalación eléctrica doméstica deben instalarse seccionadores omnipolares con una anchura de apertura de contactos de al menos 3 mm. Esto también se aplica a los cables de conexión a la red adicionales y separados y a sus fusibles. El conductor de protección de tierra del producto debe estar conectado al conductor de protección de tierra de la instalación doméstica.

Sugerencia

La modificación independiente de piezas y cableado eléctrico del producto por parte del cliente está prohibida e invalidará todas las reclamaciones de garantía.

El cable de alimentación no está incluido en el volumen de suministro.

Sugerencia

Para evitar un cortocircuito o la desconexión de la clavija RCD, le recomendamos encarecidamente que conecte el producto a un circuito con fusibles independientes. Puede producirse una sobrecarga si varios aparatos eléctricos funcionan simultáneamente en la misma línea o si se utiliza un alargador. Tenga en cuenta esta recomendación al instalar su bañera de hidromasaje, sauna o cabina de infrarrojos. Encontrará más información en las instrucciones de instalación y en los datos técnicos.

Retirar los paneles laterales

Afloje los tornillos de la parte inferior del revestimiento lateral de la bañera de hidromasaje. Una vez aflojados los tornillos, podrá retirar el revestimiento lateral.

Nota: El lado largo del faldón lateral (1900 mm) sólo puede desmontarse si primero se desmonta el lado corto del faldón lateral (1400 mm).







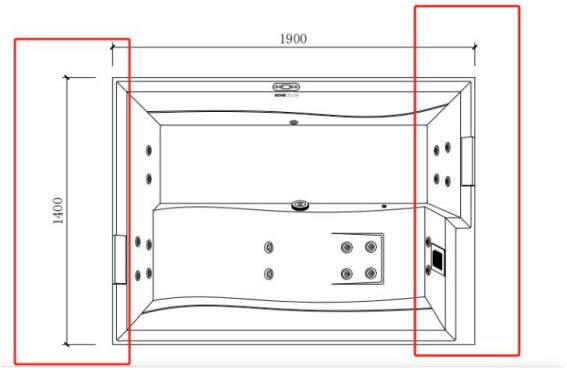



Posición de la conexión de alimentación

Sugerencia

Conecte la fuente de alimentación sólo cuando el sistema esté apagado.

(Preste atención a la posición correcta de los puentes)

1. **La conexión a tierra es obligatoria:** La bañera de hidromasaje debe estar correctamente conectada a tierra para evitar descargas eléctricas**.**
2. **Instalación profesional:** la toma de tierra sólo debe realizarla un electricista cualificado para garantizar que se cumplen todas las normas de seguridad.
3. **Utilice un cable de toma de tierra:** Debe utilizarse un cable de puesta a tierra adecuado (por ejemplo, de cobre) que esté firmemente conectado al sistema de puesta a tierra.
4. **Toma de tierra:** La toma de tierra debe instalarse en un lugar fijo y de fácil acceso que esté conectado a la red eléctrica de la casa o del edificio.
5. **Comprobación de la toma de tierra:** Tras la instalación, debe comprobarse periódicamente que la toma de tierra está intacta y funciona correctamente.
6. **Medidas de protección:** Además de la toma de tierra, deben instalarse interruptores diferenciales para interrumpir inmediatamente el circuito en caso de avería.
7. **No realice ninguna modificación usted mismo:** No intente modificar o reparar usted mismo la toma de tierra.

Sistema de control

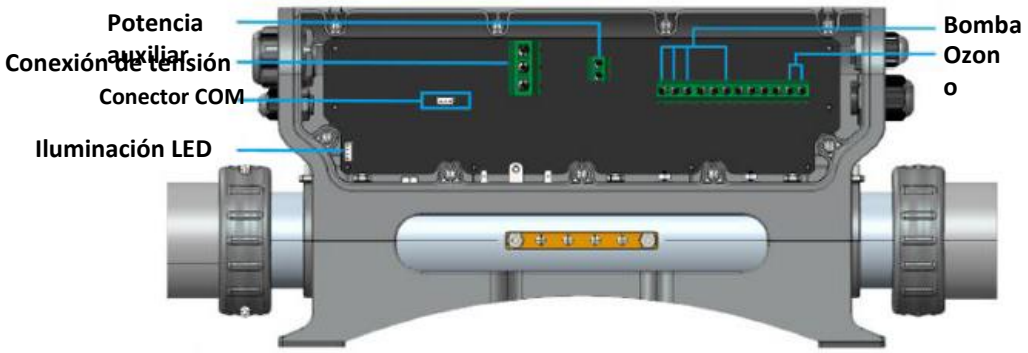

Conecte el dispositivo a la fuente de alimentación cuando el sistema esté apagado.

Esquema del circuito de control

Entrada de tensión : 220-240V~ 50Hz/60Hz 1Px32A

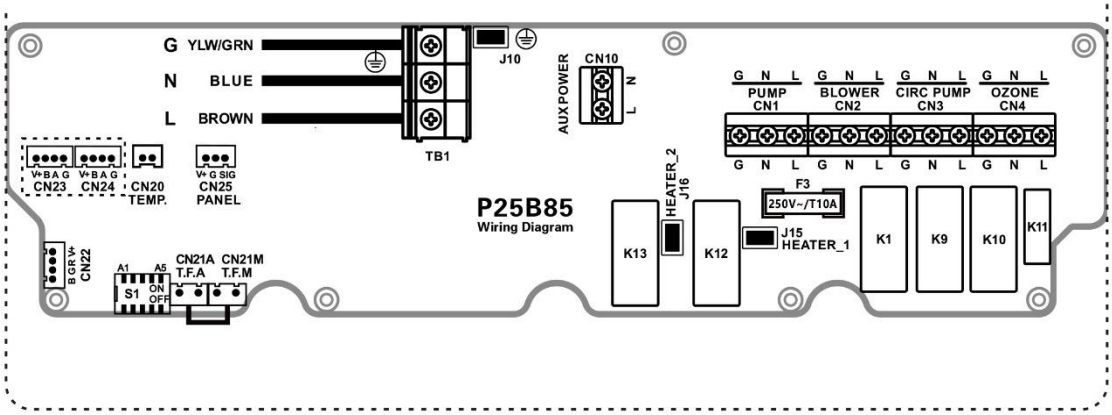

Entrada de tensión : 240V~ 60Hz BLK and RED 32A

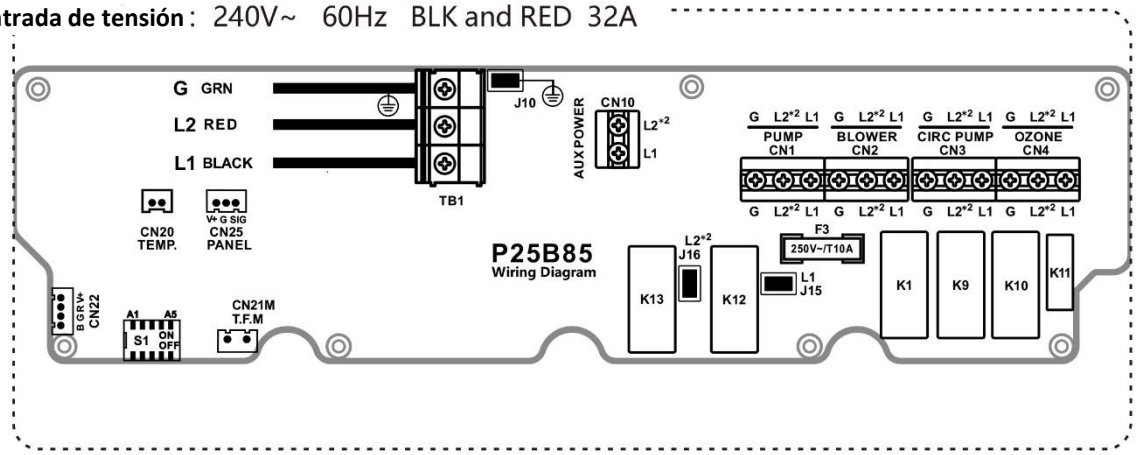

Configuración de la limitación de potencia

Puede ser necesario ajustar "**A2"**, ya que la potencia está limitada de fábrica. Si el cliente NO desea que se limite la potencia, el interruptor DIP "**A2**" debe ajustarse hacia abajo. De este modo se evita que la calefacción y la función de boquilla/alta velocidad se conecten al mismo tiempo.

Configuración

Interruptor basculante A4 sin función

Ajuste del banco de interruptores (ON▲ / OFF▼)

S1

CN 22 cuatro líneas de luces RGB	**▲ A1 ▼**	**CN 22 dos líneas de luces**
Límite de potencia	**▲ A2 ▼**	**Potencia no limitada**
Bomba 2 Salida	**▲ A3 ▼**	**Salida ventilador (CN2)**
N/A	**▲ A4 ▼**	**N/A**
Bomba 1, 1 velocidad	**▲ A5 ▼**	**Bomba 1, 2 Velocidades**

Seleccione las cargas correctas según la tabla de parámetros de carga.

Opción bomba de calefacción (según interruptor A5)							
Bomba de circulación (1SPD)	Bomba CIRC	Baja velocidad de la bomba Bomba1 (2SPD)	Bomba CIRC	Soplador (Bomba2)	Luz	Ozon	Alimentación AUX
10A MAX	2,5 A MAX	ALTO: 10A MAX BAJA: 2,5A MÁX	N/A	10A MAX	12 VDC 15W MAX	1A MAX	1A MAX
CN1	CN3	L (ALTURA) - CN1 L (BAJO) - CN3		CN2	CN22	CN4	CN10

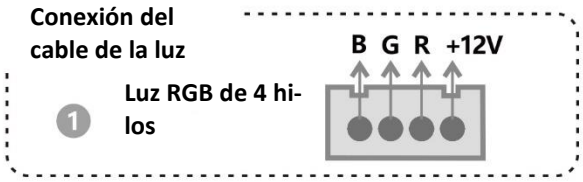

Cableado de la luz

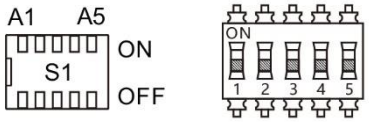

5. Aplicación

5.1. Instrucciones de seguridad

Debe leerse atentamente la siguiente información sobre salud y seguridad.

Nota:

- El producto puede llenarse con una manguera, ya que no lleva conexión de agua integrada.
- **Atención** Enchufe la clavija de red a la toma de corriente sólo cuando el producto esté lleno de agua "**al máximo**".

Riesgo de lesiones

Una manipulación incorrecta durante el funcionamiento puede provocar lesiones



- El producto no podrá ser modificado.
- Si no está seguro de que el producto pueda o deba utilizarse, consulte a un médico. Si se produce mareo o sensación de sobrecalentamiento durante su uso, abandone el producto inmediatamente.
- Las personas con problemas cardiovasculares, hipertensión, diabetes o varices sólo pueden utilizar el producto tras consultar a un médico.
- Las personas mayores con hipertensión o problemas cardiovasculares deben evitar las altas temperaturas del agua y tener especial cuidado.
- Consulte a un médico en caso de enfermedades o alteraciones cutáneas antes de utilizarlo.
- No utilice nunca el producto bajo los efectos de medicamentos, drogas, alcohol o después de practicar un deporte intenso.
- Asegúrese siempre de que el nivel de agua esté lleno hasta la marca de "**máx.**".
- **Peligro de resbalamiento por salpicaduras de agua.** Preste atención a los suelos resbaladizos en la zona alrededor del producto.
- **¡Peligro de resbalar!** Asegúrate de pisar firme al subir las escaleras.
- **Peligro de muerte por tensión eléctrica**: No debe haber aparatos eléctricos en las inmediaciones del producto.
- **Peligro de muerte debido a la tensión eléctrica**: No deben introducirse dispositivos eléctricos en el producto.
- **Peligro de muerte debido a la tensión eléctrica**: Los dispositivos bajo tensión accesibles al usuario no deben superar una tensión de 12 V. Los accesorios conectados a tierra deben estar permanentemente conectados a cables fijos.



- Asegúrate de que la temperatura del agua es la adecuada. Compruebe la fijación a intervalos regulares. Compruebe que el producto no presenta daños visibles antes de cada uso.
- Si el producto no se utiliza, ya esté lleno de agua o vacío. Recomendamos colocar la funda térmica. Así se evita que se ensucie rápidamente. La temperatura del agua no bajará tanto.
- No utilice el producto cuando haga mal tiempo (por ejemplo, tormentas eléctricas, tormentas, etc.).
- Asegúrese de que ningún pelo se enrede alrededor de los filtros, ya que podría obstruirlos u otras partes del producto. Recomendamos atar el pelo largo, por ejemplo.
- Evita que entre pelo y suciedad en los desagües, ya que puede provocar obstrucciones.
- Por lo general, las aguas residuales no tratadas (sin tratamiento químico) pueden evacuarse sin ser canalizadas al alcantarillado. Estas aguas pueden utilizarse, por ejemplo, para regar.
- El agua con agentes de limpieza añadidos (tratados químicamente, por ejemplo, pastillas de oxígeno, etc.) debe desecharse a través de un desagüe de aguas residuales in situ. Además de esta información, deben cumplirse los requisitos legales del país correspondiente.
- El producto sólo puede ser utilizado por niños bajo la supervisión de un adulto formado. El supervisor debe estar familiarizado con las advertencias y éstas deben ser reconocibles como tales.
- Los niños deben ser supervisados para asegurarse de que no juegan con el producto. Compruebe que el producto no presenta daños visibles antes de cada uso.
- Los dispositivos bajo tensión accesibles al usuario no deben superar una tensión de 12 V. Los accesorios conectados a tierra deben estar permanentemente conectados a cables

fijos.

- Los dispositivos que contengan componentes eléctricos, a excepción de los mandos a distancia, deben utilizarse o fijarse de forma que no puedan caer dentro del producto.

5.2. Elemento de control

1. Conecte la fuente de alimentación.
2 Conecte la alimentación sólo cuando el agua haya alcanzado la línea de flotación de la bañera.

Ajuste la hora y la fecha antes de utilizar el sistema de control SPA.



I. Funciones

Pump 1 **Bomba 1**

Si el sistema de control está encendido y no está en modo de reposo y la bomba 1 está configurada como bomba de una velocidad, pulse el botón para encender y apagar la bomba 1. Si la bomba 1 está configurada como bomba de doble velocidad, pulse el botón para controlar la velocidad baja, la velocidad alta y la desconexión de la bomba 1. La bomba 1 se apaga automáticamente al cabo de cierto tiempo.

Drain **Drenaje**

Si el sistema de control está conectado y no se encuentra en modo de reposo, pulse el botón durante dos segundos para controlar la conexión y desconexión del solenoide de drenaje. Cuando el solenoide de drenaje está conectado " " en la interfaz principal.

Pump 2 Bomba 2

Si el sistema de control está encendido y no se encuentra en modo de reposo o de ajuste, pulse el botón para encender y apagar la bomba 2.

La bomba 2 se desconecta automáticamente después de un cierto tiempo de funciona-

Blower Sopla-

Si el sistema de control está encendido y no se encuentra en modo de reposo o de ajuste, pulse el botón para encender o apagar el ventilador.

La función de soplado se desconecta automáticamente después de un cierto tiempo de funciona-

Manual cycle pump Bomba de ciclo manual

Si el sistema de control está conectado y no se encuentra en modo de reposo o de ajuste, pulse el botón para controlar la bomba de forma manual.

Si se pone en marcha la bomba de ciclo de calefacción o el ciclo de agua temporizado o la bomba 1, la bomba de ciclo no puede desconectarse manualmente.

La bomba de ciclo manual se apaga automáticamente después de un cierto tiempo de funcionamiento.

Working mode Modo de tra-

Si el sistema está encendido y no se encuentra en modo de ajuste, pulse el botón durante 2 segundos para pasar al modo de trabajo.
El sistema tiene tres modos de funcionamiento (el sistema encendido se considera el modo estándar por defecto):

Modo estándar (pantalla LCD modelo N): La función de calefacción está activa durante 24 horas. Si la hora del sistema cae dentro del periodo establecido para el ciclo del agua, se activa la función de filtro para el ciclo del agua.

Modo estándar (pantalla LCD modelo E): Si la hora del sistema está dentro del periodo ajustado del circuito de agua, es válida la función de circuito de agua filtrada; si la hora del sistema está dentro del periodo ajustado de la función de calefacción, es válida la función de calefacción. Si la hora del sistema está fuera del periodo ajustado, se inicia la función anticongelante.

Modo reposo (pantalla LCD modelo D): Se inicia la función anticongelante y se desconectan las demás cargas, que no pueden controlarse mediante los botones.

Light Luz

Si el sistema de control está encendido y no se encuentra en modo de reposo o de ajuste, pulse el botón para controlar la luz. Pulse el botón durante 2 segundos para apagar brevemente la luz. La luz se apaga automáticamente tras 2 horas de funcionamiento.

La luz tiene dos modos. En el modo encendido/apagado, la luz se enciende y se apaga. En el modo RGB, el control se regula de la siguiente manera:
Estado 1: cambio de color automático (cambio de color entre el estado 2 y el estado 8 del ciclo)
Condición 2: Rojo
Estado 3: Verde
Condición 4: Amarillo
Condición 5: Azul
Condición 6: Púrpura
Condición 7: Cian
Condición 8: Blanco
Estado 9: apagado

Water inflow Entrada de a-

Si el sistema de control está encendido y no se encuentra en modo de reposo, pulse el botón durante 2 segundos para controlar el solenoide de entrada de agua. Cuando la electroválvula de entrada de agua está conectada, se muestra en la interfaz principal

Si se detecta agua en el sistema, el solenoide de entrada de agua se desconecta automáticamente.

Freezing proof Protección

Si la temperatura del agua es inferior a 6 °C (43 °F), se enciende la calefacción. Cuando la temperatura alcanza los 10° F (50° F), la calefacción se apaga.

Water level sensing Detección del nivel de

Si el sistema de control está equipado con una función de detección del nivel de agua, la bomba, la bomba de circulación y la calefacción sólo pueden ponerse en marcha si hay agua. Si no se detecta agua durante el funcionamiento normal, los consumidores mencionados se desconectan.

Timing water cycle Medición del tiempo del ciclo del

Si el sistema funciona en modo estándar y económico, el temporizador del ciclo del agua es válido. En modo reposo, el control de tiempo para el ciclo de agua no es válido.

El sistema de control tiene dos periodos de tiempo para ajustar el ciclo de agua. Ajuste los dos periodos de tiempo antes de utilizar el aparato.

Si la hora del sistema se encuentra dentro de uno de los periodos de tiempo, se inicia el ciclo del agua. Si la hora del sistema no se encuentra en ninguno de los dos periodos de tiempo, el ciclo del agua se desactiva.

Ozone Ozon

El ozono se desconecta cuando se pone en marcha la bomba, el ventilador, la entrada de agua o el vaciado.

Si la bomba, el ventilador, la entrada de agua y el desagüe están desconectados y se pone en marcha la bomba de calefacción o el ciclo de agua temporizado, el ozono se conecta automáticamente. Si tanto la bomba del circuito de calefacción como el ciclo de agua temporizado están desconectados, el ozono se desconecta automática-

Heating Cale-

La función de calefacción se pone en marcha automáticamente en el modo estándar. En el modo económico, se pone en marcha a intervalos determinados. En el modo de espera, se pone en marcha cuando la temperatura es

Cuando se pone en marcha la función de calefacción y se detecta agua (si el sistema está equipado con una función de detección del nivel de agua), la bomba del circuito de calefacción se pone en marcha antes de tiempo y, a continuación, se conecta la calefacción; si se desconecta la calefacción, la bomba del circuito de calefacción se

II. Configura-

Temperature unit Unidad de tempe-

Si el sistema está encendido y no se encuentra en modo de ajuste, pulse y "" "" simultáneamente durante 2 segundos para cambiar la unidad de temperatura (°C o °F). El sistema selecciona la unidad de temperatura.

Temperature setting Ajuste de la temperatura

Cuando el sistema esté encendido, pulse "" sta que aparezca la interfaz de ajuste de temperatura. La pantalla LCD muestra la unidad de temperatura parpadeando. P e y para ajustar el valor de temperatura. El rango de ajuste es de 10- 40° C (50-140°F) El sistema guarda el valor de temperatura ajustado.



Clock setting Ajustar la hora

Cuando el sistema esté encendido, pulse ha que se ajuste la hora. El valor horario parpadea en la pantalla LCD. A continuación, pulse y pa ijar el valor horario.



Con el sistema encendido, pulse hasta que ueda acceder al ajuste de minutos del reloj. El valor de los minutos parpadea en la pantalla LCD. A continuación, pulse y para ajust el va de los minutos.

Timing heating time period setting Ajuste de la duración del



Periodo de calentamiento 1 Hora de



Periodo de calentamiento de control de



Periodo de calentamiento de control de



Periodo de calentamiento de control de

"1" y "2" en el soporte de la pantalla LCD para el periodo de tiempo "1" y el periodo tiem 2.
y en el soporte de la pantalla LCD para la hora de inicio y fin del ajuste de la hora.

Cuando el sistema esté encendido, pulse el botón "" hasta llegar a la interfaz para ajustar el periodo de tiempo de calefacción. Puls para star el tiempo.

El sistema guarda automáticamente el valor una vez ajustado el tiempo de

Timing water cycle time period setting Establecer el periodo de tiempo para el ciclo



Periodo de calentamiento 1



Periodo de calentamiento de control de



Periodo de calentamiento de control de



Periodo de calentamiento de control de

"1" y "2" en el soporte de la pantalla LCD para el periodo de tiempo "1" y el periodo de tiempo "2" y en el soporte de la pantalla LCD para el inicio y el final del periodo de tiempo.

Cuando el sistema esté encendido, pulse el botón "⚙" hasta llegar al ajuste de la duración del ciclo de agua. El valor de tiempo correspondiente parpadeará. Pulse y para ajustar el tiempo.

El sistema guarda automáticamente el valor después de ajustar el tiempo para el ciclo de agua.

III. Mensaje de er-

Código de	Descripción del er-	Solu-
E1	**Mal funcionamiento del sensor de tempe-**	**Compruebe el sensor de temperatura y su salida de conexión.**
E2	**Superación de la temperatura normal**	**El sistema detecta una temperatura excesivamente alta en el sensor de temperatura. Esto ocurre cuando no hay agua o el caudal de agua en la tubería de calefacción es demasiado bajo y se inicia la función de calefacción. Asegúrese de que hay agua en la bañera de hidromasaje. Si el error se produce con frecuencia durante varios días, póngase en contacto con el fabricante o el distribuidor para obtener asistencia técnica. Si la temperatura determinada por el sensor de temperatura es demasiado baja, compruebe la protección contra heladas.**
E4	**Apagar el termostato**	**Si el termostato se desconecta, esto indica que la temperatura en el tubo de calefacción es demasiado alta. Cuando se pone en marcha la calefacción, este error puede producirse si no hay agua o el caudal de agua en la tubería de calefacción es demasiado bajo. Asegúrese de que hay agua en la bañera de hidromasaje. Si este error se produce con frecuencia, póngase en contacto con el fabricante o distribuidor para obtener asistencia técnica.**
E5	**Avería en la comunicación entre el panel de control y la caja**	**Compruebe la conexión entre el panel de control y la caja de control. Sustitúyalas por otras nuevas si es necesario.**

Primera puesta en marcha y cambio del filtro

Sugerencia

Atención. El filtro está envuelto en una lámina y se encuentra en la carcasa del filtro. Debe retirarse de la lámina antes de su uso.

Afloje el tornillo de la carcasa del filtro.




A continuación, deslice la tapa hacia arriba y extraiga la segunda tapa de la carcasa.




Afloje el cartucho girándolo ligeramente y extráigalo de la carcasa del filtro.


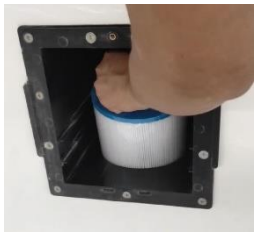

Inserte el filtro nuevo en la carcasa del filtro.


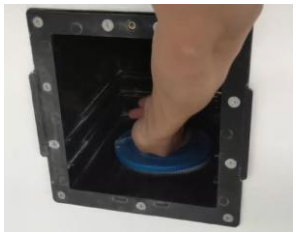

Coloque las dos tapas y cierre la carcasa del filtro.




Drenaje del agua del producto

	El producto está equipado con un dispositivo de drenaje. Éste está fijado al lateral del faldón exterior. Extraiga el dispositivo de desagüe.
	En esta posición no sale agua. Desenrosque la tapa.
	Presione el tapón de rosca hacia el delantal para que el agua pueda salir. Cierre el desagüe en orden inverso.
	Para evacuar el agua a través de una manguera, enrosque este adaptador en el dispositivo de enroscado.

6. Mantenimiento y cuidado

6.1. Instrucciones de seguridad

Riesgo de lesiones
Una manipulación incorrecta durante el funcionamiento puede provocar lesiones



- Una manipulación inadecuada puede provocar daños personales y materiales considerables. Por lo tanto, el mantenimiento sólo debe ser realizado por personal cualificado.
- **Peligro de muerte debido a la tensión eléctrica**: Los trabajos de reparación y mantenimiento en la instalación eléctrica sólo deben ser realizados por un electricista cualificado.
- Antes de proceder a la limpieza/mantenimiento/cuidado, desconecte la alimentación eléctrica del producto y desenchúfelo de la toma de corriente.
- Utilice un producto de limpieza neutro para limpiar el producto. No utilice productos de limpieza ácidos, muy alcalinos ni disolventes orgánicos (por ejemplo, alcohol, cloro, agua Tiana, amoniaco, acetona, etc.) para limpiarlo.
- Utilice un paño de limpieza suave.
- Limpie los reguladores de la boquilla en el borde del producto sólo con agua y luego séquelos con cuidado.
- Si el producto no se utiliza, ya esté lleno de agua o vacío. Recomendamos colocar la funda térmica. Así se evita que se ensucie rápidamente.
- No retire el delantal del producto y no realice ninguna tarea de mantenimiento sin la ayuda de un especialista competente.

Consejos para invernar la piscina

Active el modo de energía, ya que la bañera de hidromasaje dispone de una función de protección contra heladas para evitar que se congele.

No desconecte la bañera de hidromasaje de la red eléctrica y utilice la cubierta térmica.

Añada un poco de agua caliente cuando utilice el producto para acortar el tiempo de calentamiento y evitar daños en los aparatos térmicos.

Si el producto no se utiliza durante un período prolongado debido al frío, se recomienda vaciar el agua y desconectar la alimentación.

Así se evita que las tuberías y las bombas se congelen.

Cubra el producto con un paño grueso antes de colocar la funda.

Cuidado del agua con pastillas de oxígeno

Muchas bacterias se multiplican muy rápidamente en agua caliente y pueden causar enfermedades. Para eliminarlas, se recomienda una limpieza regular antes de utilizar el producto. Las pastillas potabilizadoras pueden adquirirse en comercios.

7. Desmontaje

7.1. Instrucciones de seguridad

Riesgo de lesiones
Una manipulación incorrecta durante el desmontaje puede provocar lesiones



- Desconecte el producto de la red eléctrica antes de desmontarlo. El contacto con componentes bajo tensión puede provocar una descarga eléctrica que puede causar quemaduras o la muerte.
- El producto tiene un peso elevado y grandes dimensiones, se necesitan al menos 2 - 3 personas para desmontarlo.
- Asegure el producto antes de desmontarlo.

El desmontaje del producto debe realizarse en orden inverso al montaje. (**véase el capítulo Montaje**)

8. Eliminación de residuos



- Elimine el producto y todos sus componentes de acuerdo con la normativa local y específica del país para evitar daños al medio ambiente.
- Nuestros envases se fabrican con materiales respetuosos con el medio ambiente. Pueden reciclarse y servir así como valiosas materias primas. Elimine el material de embalaje (cartón, envases sucios, etc.) por separado y de forma profesional, de acuerdo con la normativa nacional aplicable.
- Póngase en contacto con el fabricante si tiene dudas sobre su eliminación.
  También puede obtener información sobre la eliminación correcta en los centros locales de eliminación de residuos.

Aparatos eléctricos y electrónicos - Información para hogares particulares

La Ley de Aparatos Eléctricos y Electrónicos (ElektroG) contiene un gran número de requisitos para la manipulación de aparatos eléctricos y electrónicos. Aquí se resumen los más importantes.

1. Recogida selectiva de aparatos viejos

Los aparatos eléctricos y electrónicos que se han convertido en residuos se denominan aparatos viejos. Los propietarios de aparatos viejos deben eliminarlos por separado de los residuos urbanos sin clasificar. Deben separar las pilas y acumuladores usados que no estén incluidos en el aparato viejo, así como las lámparas que puedan retirarse del aparato viejo sin destruirlas, antes de entregarlos en un punto de recogida. Separe los aparatos viejos para prepararlos para su reutilización.

2. Opciones de devolución de aparatos viejos

Los propietarios de aparatos viejos de hogares particulares pueden entregarlos en los puntos de recogida de las autoridades públicas de eliminación de residuos o en los centros de recogida establecidos por los fabricantes o distribuidores de conformidad con la ElektroG. En el sitio web https://www.stiftung-ear.de o https://www.take-e-back.de encontrará una lista en línea de los centros de recogida y recuperación.

3. Protección de datos

Los dispositivos antiguos suelen contener datos personales sensibles. Esto se aplica en particular a los dispositivos de tecnología de la información y las telecomunicaciones, como ordenadores y teléfonos inteligentes. Por su propio interés, tenga en cuenta que cada usuario final es responsable de borrar los datos de los dispositivos antiguos que vaya a eliminar.

4. Obligación de recuperación de los distribuidores

Están obligados a ello los distribuidores con una superficie de venta de aparatos eléctricos y electrónicos de al menos 400 $m^{(2)}$y los distribuidores de productos alimenticios con una superficie total de venta de al menos 800 m^2que ofrezcan aparatos eléctricos y electrónicos y los comercialicen varias veces al año natural o de forma permanente,

- cuando se suministre un aparato eléctrico o electrónico nuevo a un usuario final, a recoger gratuitamente en el lugar del suministro o en las inmediaciones un aparato antiguo del usuario final del mismo tipo que cumpla esencialmente las mismas funciones que el aparato nuevo, y
- a petición del usuario final, recoger gratuitamente en el establecimiento de venta al por menor o en sus inmediaciones los residuos de aparatos eléctricos y electrónicos que no superen los 25 cm en cualquiera de sus dimensiones exteriores; la recogida no puede estar vinculada a la compra de un aparato eléctrico o electrónico y está limitada a tres residuos por tipo de aparato.



5. Significado del símbolo del cubo de basura tachado

El símbolo de un cubo de basura tachado que aparece regularmente en los aparatos eléctricos y electrónicos indica que el aparato en cuestión debe recogerse por separado de los residuos urbanos sin clasificar al final de su vida útil.

- Número de registro del fabricante

Estamos registrados como fabricante en el sentido de la ElektroG en la fundación responsable Elektro-Altgeräte Register (Nordostpark 72, 90411 Nuremberg) con el siguiente número de registro: WEEE-Reg. nº DE86467979

Inicio Deluxe GmbH
Schanzeweg 2
32312 Lübbecke
Alemania
Tel: +49 (0)5743 6181-0
www.home-deluxe-gmbh.de

ga-262-00_nimbus_deluxe